子母套组立图

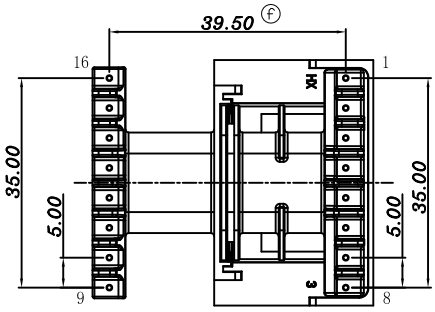

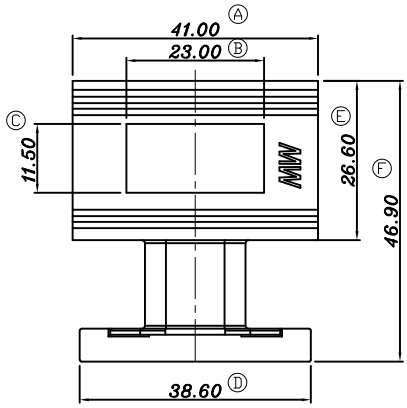

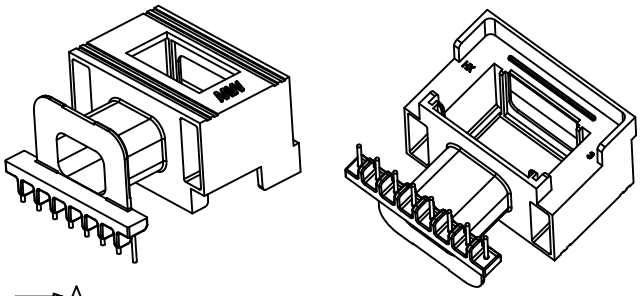

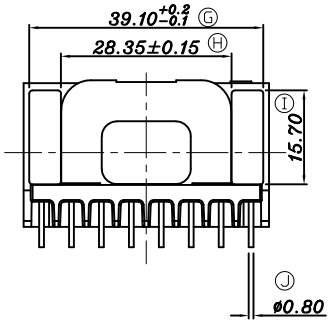

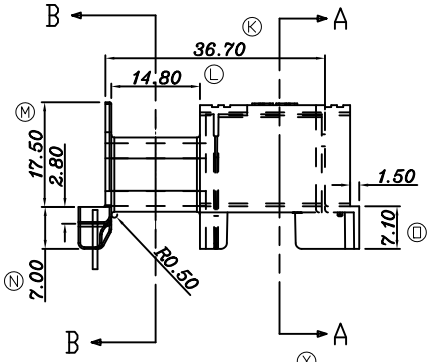

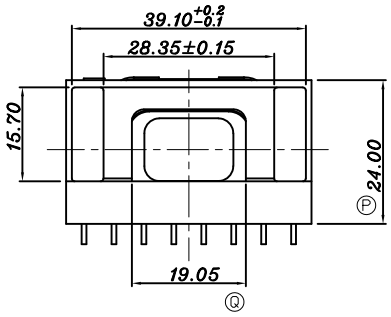

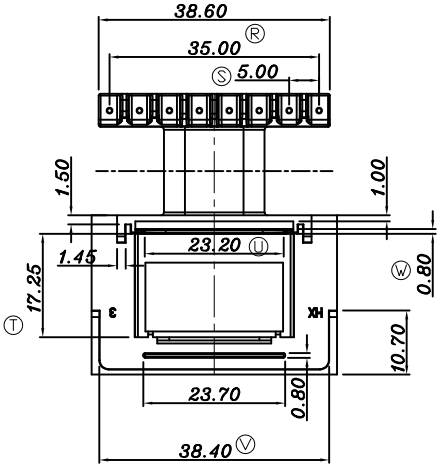

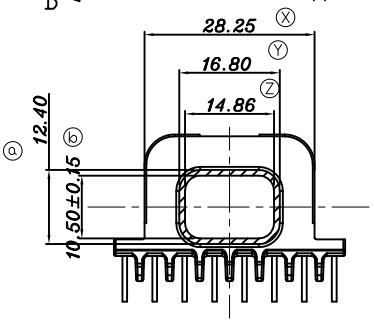

截面 B-B

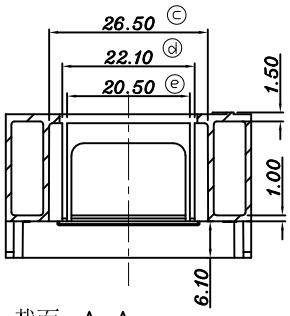

截面 A-A

備註說明：

1.BOBBIN底部平貼度為0.10mm MAX

客户确认签回		RoHS HF

REV.	REVISION RECORD	DATE	REV	REVISION RECORD	DATE
01	G尺寸39.10+/-0.3改為39.10+0.2/-0.1;H尺寸28.50+/-0.3改為28.50+/-0.15	2023/06/26	03		
02	H尺寸28.50±0.15改為28.35±0.15;X尺寸28.40改為28.25;尺寸28.5改為28.35	2023/08/15	04		

NAME	母套	MATERIAL	PM-9823	SCALE	1:1	ANGLE	±1°
DRAWING NO.	HX-3830A	PIN MATERIAL	3/4H CP WIRE	UNIT	m/m	REV.	02

东莞市华欣塑胶制品有限公司
DONGGUAN HUAXIN PLASTIC MANUFACTURING PRODUCTS CO.,LTD.
TEL:0769-86388088 86388188 86388288 FAX:0769-86388111
http://www.hxbobbin.com E-Mail:hxbobbin@vip.163.com

TOLERANCE OF PIN DIA ±0.05

PIN TENSION LOAD 1.5 kg MIN

UL REC.:94V0

TOLERANCE:0<L≤4:±0.1 4<L≤16:±0.2 16<L≤63:±0.3

DRAWN & DRAFTED BY	LIN HUA JING	CHECKED & APPROVED BY		DATE:	OCT 26 2021