记号	日期	修 改 记 录

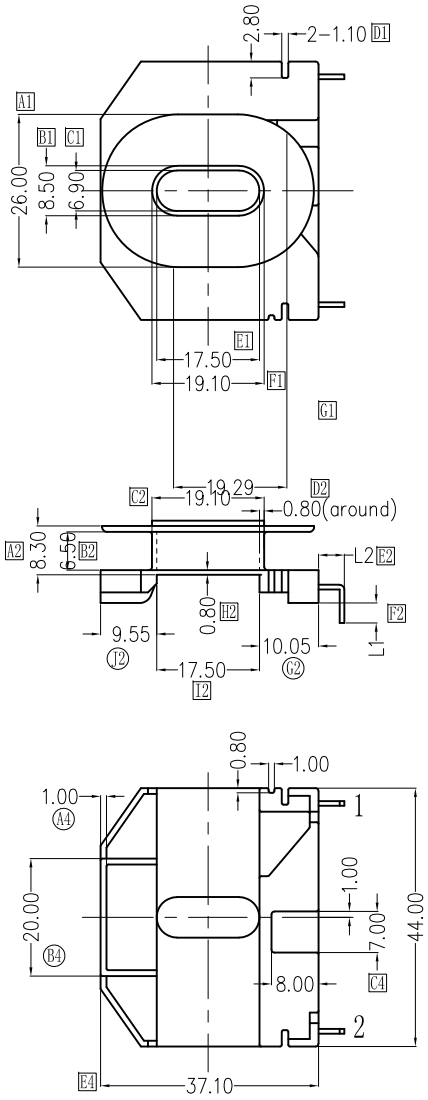

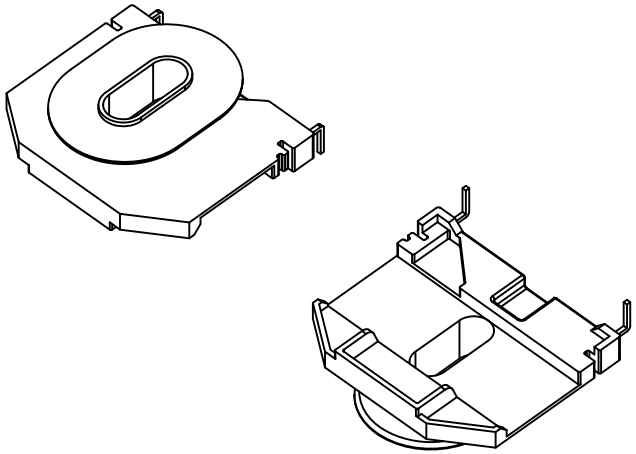

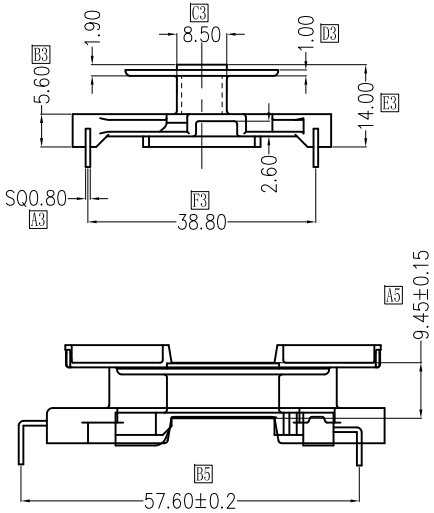

注：HX5303A与HX5303B组合尺寸管控图，
两BOBBIN组合后不可上下左右晃动。

NOTE:

1. 材质：PM9820 （UL94V-0，UL No.E41429）
2. 颜色：黑色
3. 铁芯型号：ED53
4. PIN材质：3/4H CP WIRE, SQ0.8±0.02mm
5. 需符合超越《环境关联物质管理规范》
6. 毛边最大为0.05mm
7. ⊠为主要尺寸，⊛为次要尺寸,其他未标示尺寸为参考尺寸，
   ⊠主要尺寸,IQC入料时需有检测记录,共26个
8. PIN拉力要求：焊前1.5KG min 焊后2.0KG min
9. 此BOBBIN最小壁厚;0.64mm min

NAME	ED-53(2P)	MATERIAL	PM-9820	SCALE	1:1	ANGLE	±1°
DRAWING NO.	HX 5303B	PIN MATERIAL	CP WIRE	UNIT	m/m	REV.	00

东莞市华欣塑胶制品有限公司
DONGGUAN HUAXIN PLASTIC MANUFACTURING PRODUCTS CO.,LTD.
TEL:0769-86388088 86388188 86388288 FAX:0769-86388111
http://www.hxbobbin.com E-Mail:hxbobbin@vip.163.com

TOLERANCE OF PIN DIA ±0.03

PIN TENSION LOAD kg MIN

UL REC. :94V0

TOLERANCE: 0<L<4: ±0.1 4<L<16: ±0.2 16<L<63: ±0.3

DRAWN & DRAFTED BY	LIN HUA JING	CHECKED & APPROVED BY	LIN GUO PING	DATE:	MAR 13 2018