记号	日期	修 改 记 录

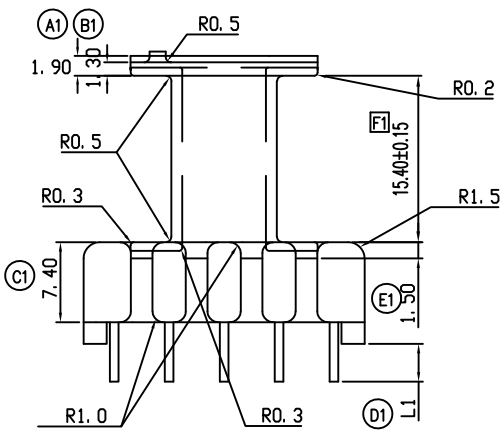

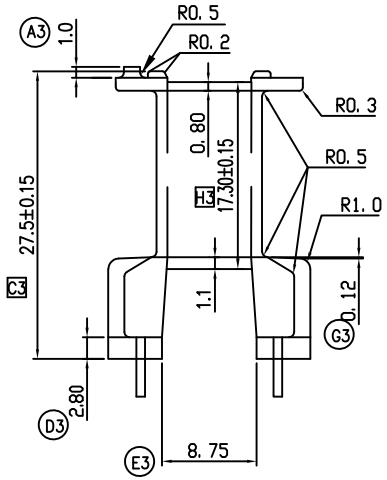

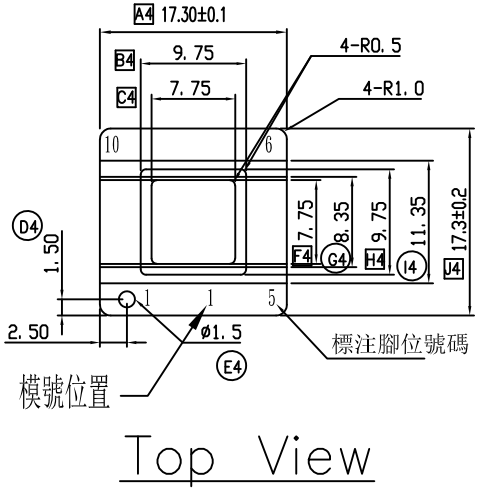

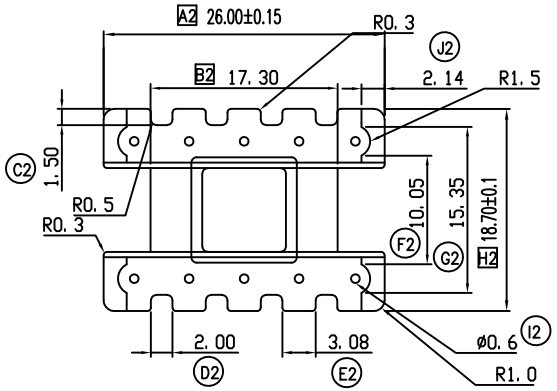

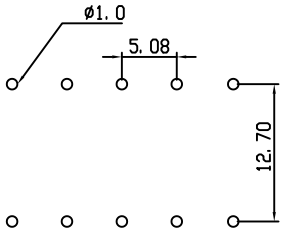

廠商裝腳位孔
公差為:±0.02
(廠商裝腳腳度板:55x55x2.5)

备注:

1. 零件料号.:
2. 材质: 电木(PM-9823 住友) UL94V-0
3. 颜色: 黑色
4. 铁芯规格: EF-25
5. PIN脚材质 : 3/4H镀锡铜包钢线,⌀0.60±0.05
6. DIMENSION MARK : XX MAIN DIM., (XX) SECOND DIM, OTHERWIRE ARE REFERENTIAL DIM..
   标示的 XX 为重要尺寸，标示的 (XX) 为次要尺寸。
7. 尺寸公差表:

	X.X	X.XX
0-10	±0.2	±0.08
10-20	±0.3	±0.15
ABOVE20	±0.5	±0.25

ANGULAR DIMS ± 1/2 DEG

RoHS
HF

NAME	EF-25(10P)	MATERIAL	PM-9823	SCALE	1/1	ANGLE	±1°
DRAWING NO.	HX 2538	PIN MATERIAL	CP WIER	UNIT	m/m	REV.	05

东莞市华欣塑胶制品有限公司
DONGGUAN HUAXIN PLASTIC MANUFACTURING PRODUCTS CO.,LTD.
TEL:0769-86388188 FAX:0769-86388111
E-Mail:hxbobbin@vip.163.com

TOLERANCE OF PIN DIA ±0.05

PIN TENSION LOAD 1.0 kg MIN

UL REC.:94V0

TOLERANCE:

DRAWN & DRAFTED BY	LIN HUA JING	CHECKED & APPROVED BY	LIN GUO PING	DATE:	DEC 10 2013