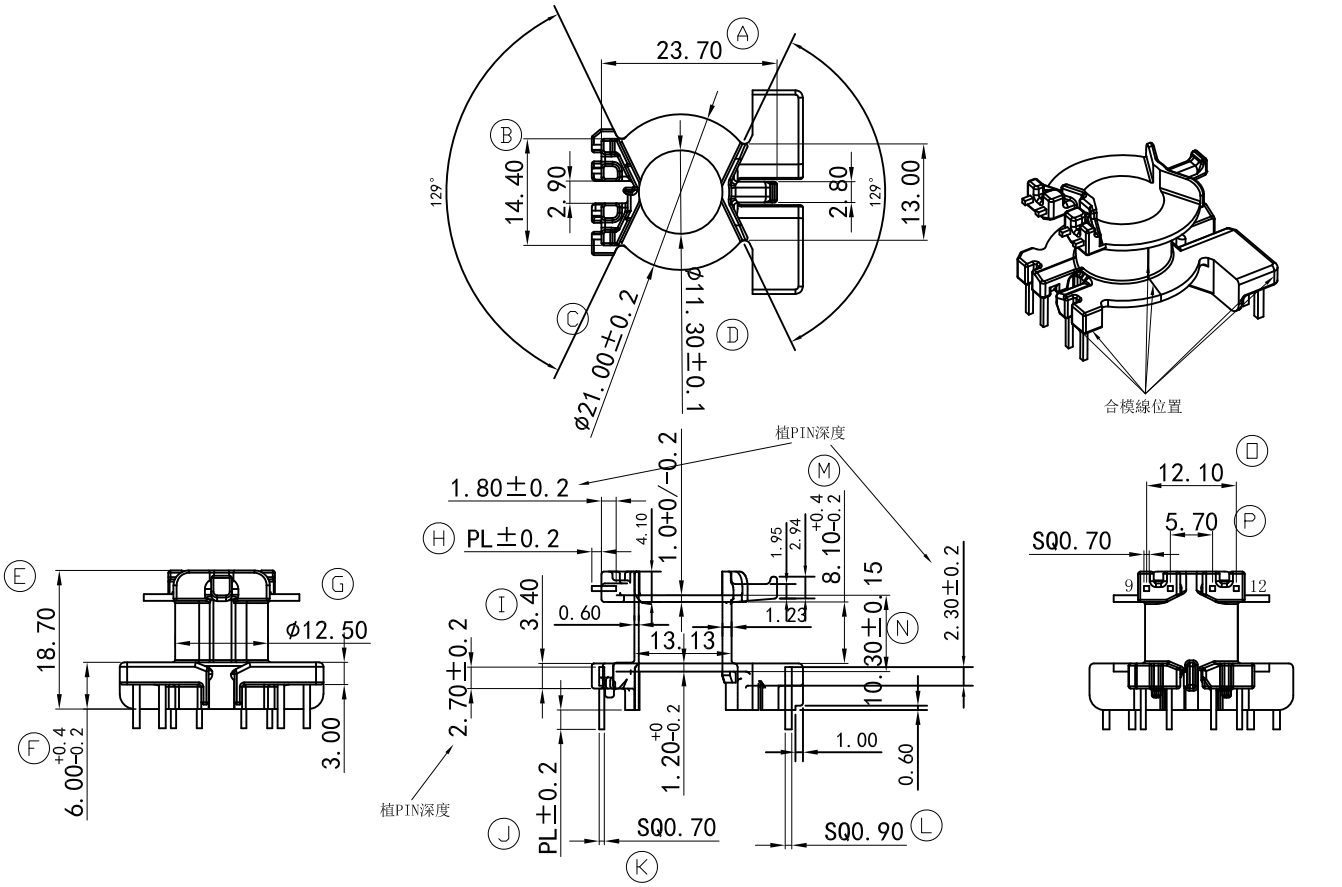


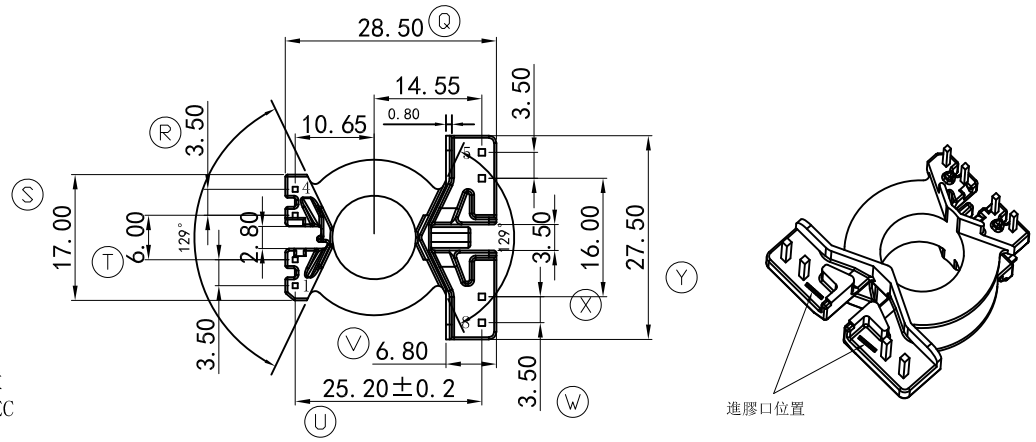


備註說明：

1. 材質：PM-9823
2. 強度要求：1.50kg MIN
3. 耐壓要求：4KV/1.5mA/1分鐘
4. 焊錫溫度：450° ±10° 3SEC
5. 拉力：焊後拉力 1.5kg MIN
6. 模具狀況：量產模

| 客户确认签回 | |
|---|---|

RoHS HF

| REV. | REVISION RECORD | DATE | REV | REVISION RECORD | DATE |
|---|---|---|---|---|---|
| 01 | | | 03 | | |
| 02 | | | 04 | | |

| NAME | LQ-25(8+4P) | MATERIAL | PM-9823 | SCALE | 1:1 | ANGLE | ±1° |
|---|---|---|---|---|---|---|---|
| DRAWING NO. | HX-2562A | PIN MATERIAL | CP WIRE | UNIT | m/m | REV. | 00 |

东莞市华欣塑胶制品有限公司
DONGGUAN HUAXIN PLASTIC MANUFACTURING PRODUCTS CO.,LTD.
TEL:0769-86388088 86388188 86388288 FAX:0769-86388111
http://www.hxbobbin.com E-Mail:hxbobbin@vip.163.com

TOLERANCE OF PIN DIA ±0.05

PIN TENSION LOAD 1.0 kg MIN — UL REC.:94V0

TOLERANCE: 0<L≤4: ±0.1 4<L≤16: ±0.2 16<L≤63: ±0.3

| DRAWN & DRAFTED BY | LIN HUA JING | CHECKED & APPROVED BY | | DATE: | JAN 03 2024 |
|---|---|---|---|---|---|