记号	日期	修　改　记　录
1	2024/05/24	增加PIN咬花外露要求
2	2024/09/03	兩個凸点方槽2.30改为圆孔1.60
3	2024/09/13	尺寸2.0改為5.0;

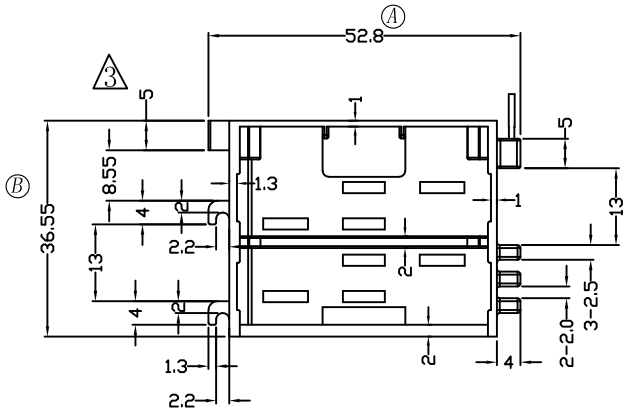

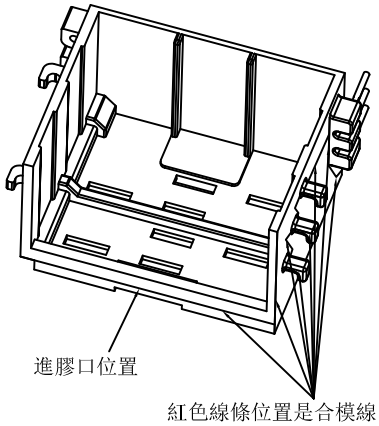

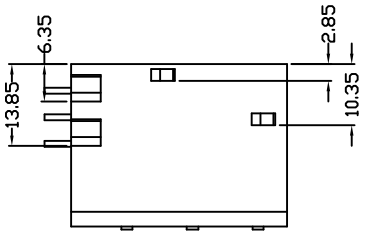

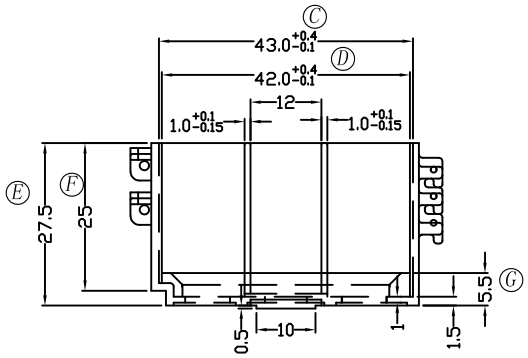

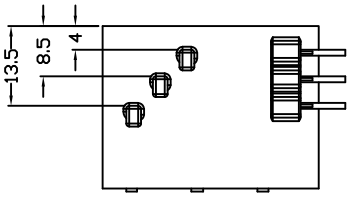

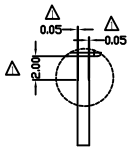

PIN咬花外露
DETAIL A(2:1)

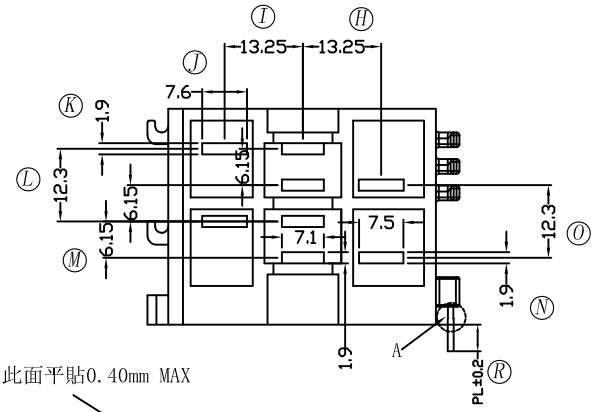

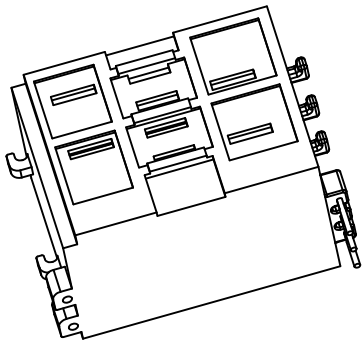

備註說明：

1. 材質：PM-9823
2. 強度要求：1.50kg MIN
3. 耐壓要求：4KV/1.5mA/1分鐘
4. 焊錫溫度：450° ±10°　3SEC
5. 焊後拉力：2.5kgf MIN
6. 模具狀況：量產模

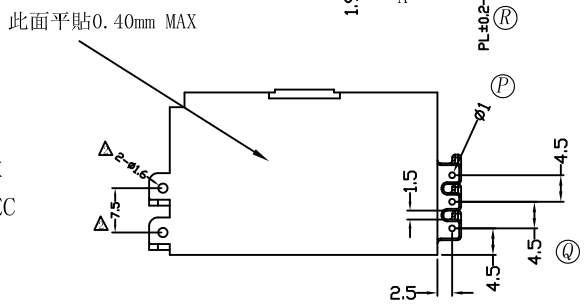

客户确认签回	

RoHS
HF

NAME	PQ-4033(3P)	MATERIAL	PM-9823	SCALE	1:1	ANGLE	±1°
DRAWING NO.	HX-4047	PIN MATERIAL	CP WIRE	UNIT	m/m	REV.	03

东莞市华欣塑胶制品有限公司
DONGGUAN HUAXIN PLASTIC MANUFACTURING PRODUCTS CO.,LTD.
TEL:0769-86388188 FAX:0769-86388111
E-Mail:hxbobbin@vip.163.com

TOLERANCE OF PIN PITCH ±0.20			
PIN TENSION LOAD kg MIN		UL REC.:94V0	
TOLERANCE:0<L<4:±0.1	4<L≤16:±0.2	16≤L<63±0.3	
DRAWN & DRAFTED BY: LIN HUA JING	CHECKED & APPROVED BY:	DATE:	NOV 08 2024